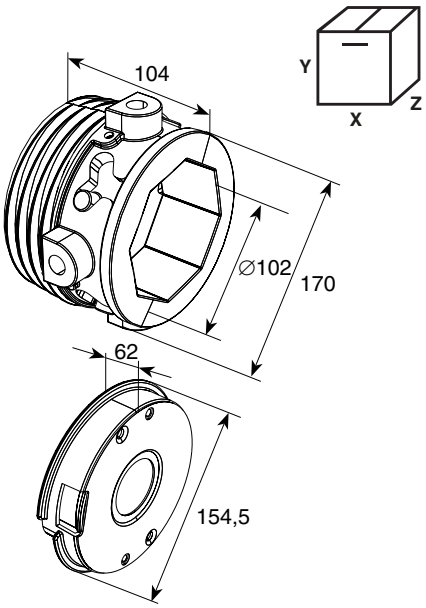

RU CZ CN

SPRING PLUGS RV102
ОКОНЧАНИЕ ПРУЖИН RV102 ДЛЯ ОКТАГОНАЛЬНОГО ВАЛА RV102

1 pair consists of a winding and stationary plug		DH12005OKTL DH12005OKTR
Diameter, mm	152	
Diameter shaft, mm	102	
Weight of 1 pair, kg	2	
Standard package, pair	12	
Weight of full package, kg	24.3	
1 пара — подвижная и стационарная части		
Диаметр пружины, мм	152	
Диаметр вала, мм	102	
Масса, кг/пара.	2	
Норма поставки, шт.	12	
Масса упаковки, кг	24,3	

X/Y/Z – 470/320/220, 510/350/180 mm

Sets for industrial door with octagonal shaft (art. RV102).
Служит для установки на промышленные ворота с октагональным валом (арт. RV102).
Крепится к кронштейну или устройству защиты от обрыва пружины.

For use on RSD02, ISD01, ISD02 doors.
Для RSD02, ISD01, ISD02.

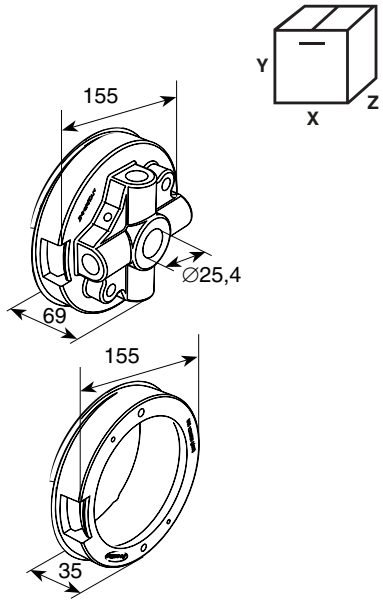

RU CZ CN

SPRING PLUGS M152 L&R OMI 6" S
ОКОНЧАНИЕ ПРУЖИНЫ M152 L&R OMI 6" S

1 pair consists of a winding and stationary plug		12005L 12005R
Diameter, mm	152	
Diameter of shaft, mm	25.4	
Weight of 1 pair, kg	1.3	
Standard package, pair	48	
Weight of full package, kg	66	
1 пара — подвижная и стационарная части		
Диаметр пружины, мм	152	
Диаметр вала, мм	25,4	
Масса, кг/шт.	1,3	
Норма поставки, шт.	48	
Масса упаковки, кг	66	

X/Y/Z – 510/360/260 mm

Use on the door with all types of lifts (standard lift with R305) in the case of using springs 152 mm. Plug fits to the bracket or spring safety devices and the shaft.
Устанавливается на вал ворот всех типов подъема (кроме стандартного пониженного и низкого) в случае использования пружины 152 мм. Крепится к кронштейну или устройству защиты от обрыва пружины и валу.

For use on RSD02, ISD01, ISD02 doors.
Для RSD02, ISD01, ISD02.

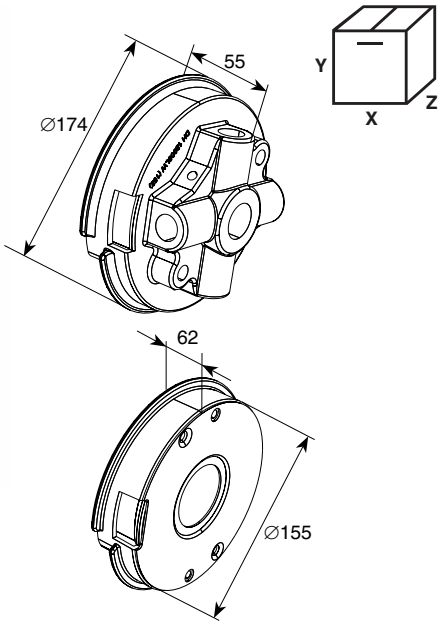

RU CZ CN

SPRING PLUGS M152L&R OMI6"S FOR SHAFT ∅1,25"
ОКОНЧАНИЕ ПРУЖИН M152L&R OMI6"S ДЛЯ ВАЛА ∅1,25"

1 pair consists of a winding and stationary plug		1402L 1402R
Diameter, mm	152	
Diameter shaft, mm	31.75	
Weight of 1 pair, kg	1.35	
Standard package, pair	1	
Weight of full package, kg	1.4	
1 пара — подвижная и стационарная части		
Диаметр пружины, мм	152	
Диаметр вала, мм	31.75	
Масса, кг/шт.	1.35	
Норма поставки, шт.	1	
Масса упаковки, кг	1.4	

Use on the door with all types of lifts (standard lift with R305) in the case of using springs 152 mm. Plug fits to the bracket or spring safety devices and the shaft.
Устанавливается на вал ворот всех типов подъема (кроме стандартного пониженного и низкого) в случае использования пружины 152 мм.
Крепится к кронштейну или устройству защиты от обрыва пружины и валу.

For use on RSD02, ISD01, ISD02 doors.
Для RSD02, ISD01, ISD02.