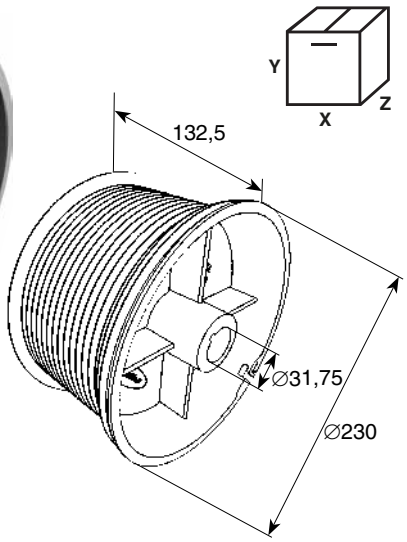

RU CZ CN

DRUM FOR STANDARD LIFT OMI 32 SHAFT 1,25"
БАРАБАН ДЛЯ СТАНДАРТНОГО ПОДЪЕМА OMI 32 ДЛЯ ВАЛА 1,25"

Max. door height, mm	9780	23002
Max. door weight, kg	890	
Diameter shaft, mm	31.75	
Max. cable diameter, mm	6	
Weight of 1 pair, kg	7.5	
Standard package, pair	4	
Weight of full package, kg	28,3	
Макс. высота ворот, мм	9780	
Макс. вес ворот, кг	890	
Диаметр вала, мм	31.75	
Макс. диаметр троса, мм	6	
Масса, кг/пара	7,5	
Норма поставки, пара	4	
Масса упаковки, кг	28,3	

X/Y/Z — 360/360/130 mm

Use on the door with all kinds of lift (except high and vertical lift). Designed to work with a cable ∅5 mm (art. 25014) and ∅6 mm (art. 25014S).
Устанавливается на вал ворот всех видов подъема (кроме высокого и вертикального). Предназначен для работы с тросом ∅5 мм (арт. 25014) и ∅6 мм (арт. 25014S).

For use on ISD01, ISD02 doors.
Для ISD01, ISD02.

Drums for high lift
Барабаны для высокого подъема

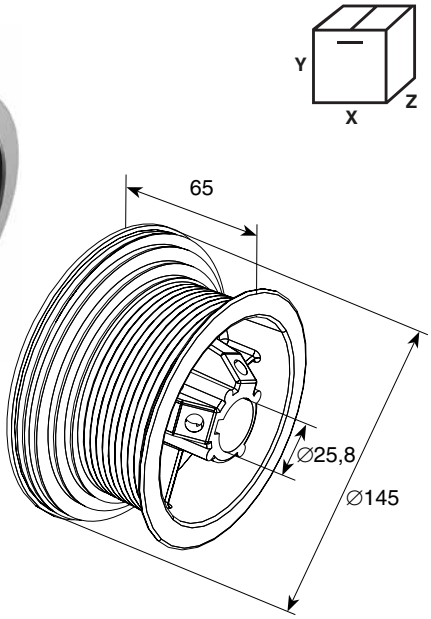

RU CZ CN

DRUM FOR HIGH LIFT OMI 54 HLLD
БАРАБАН ДЛЯ ВЫСОКОГО ПОДЪЕМА OMI 54 HLLD

Max. headroom, mm	HL = 1372	11005
Max. door height, mm	HL+ 2900	
Max. door weight, kg	250	
Diameter shaft, mm	25.4	
Max. cable diameter, mm	3.2	
Offset bearing plate, mm	111	
Weight of 1 pair, kg	1.1	
Standard package, pair	22	
Weight of full package, kg	24,8	
Макс. верт. подъем, мм	HL = 1372	
Макс. высота ворот, мм	HL + 2900	
Макс. вес ворот, кг	250	
Диаметр вала, мм	25,4	
Макс. диаметр троса, мм	3	
Масса, кг/пара	1,1	
Норма поставки, пара	22	
Масса упаковки, кг	24,8	

X/Y/Z — 610/370/200 mm

Use on the door with high lift. Designed to work with a cable ∅3 mm (art. 25012) and ∅4 mm (art. 25013).
Устанавливается на вал ворот высокого подъема. Предназначен для работы с тросом ∅3 мм (арт. 25012) и ∅4 мм (арт. 25013).

For use on ISD01, ISD02 doors.
Для, ISD01, ISD02.

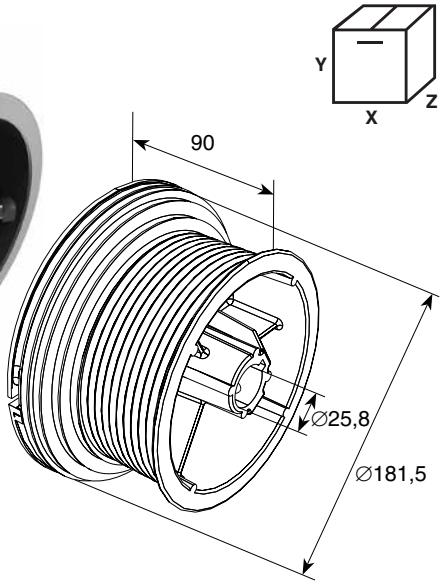

RU CZ CN

DRUMS FOR HIGH LIFT OMI 54 HL
БАРАБАН ДЛЯ ВЫСОКОГО ПОДЪЕМА OMI 54 HL

Max. headroom, mm	HL = 1372	11006
Max. door height, mm	HL + 4572	
Max. door weight, kg	455	
Diameter shaft, mm	25.4	
Max. cable diameter, mm	5	
Offset bearing plate, mm	111	
Weight of 1 pair, kg	1.9	
Standard package, pair	12	
Weight of full package, kg	24	
Макс. верт. подъем, мм	HL = 1372	
Макс. высота ворот, мм	HL + 4572	
Макс. вес ворот, кг	455	
Диаметр вала, мм	25,4	
Макс. диаметр троса, мм	5	
Масса, кг/пара	1,9	
Норма поставки, пара	12	
Масса упаковки, кг	24	

X/Y/Z — 350/520/210 mm

Use on the door with high lift. Designed to work with a cable ∅4 mm (art. 25013) and ∅5 mm (art. 25014).
Устанавливается на вал ворот высокого подъема. Предназначен для работы с тросом ∅4 мм (арт. 25013) и ∅5 мм (арт. 25014).

For use on ISD01, ISD02 doors.
Для ISD01, ISD02.