Drums for standard lift and low lift
Барабаны для стандартного и низкого подъема

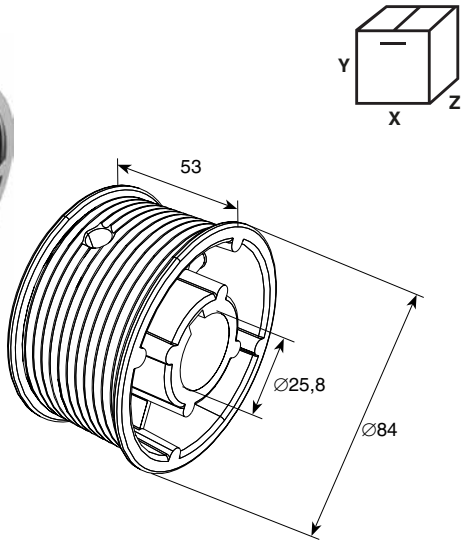

RU CZ CN

DRUMS FOR STANDARD AND LOW LIFT M076
БАРАБАН ДЛЯ СТАНДАРТНОГО И НИЗКОГО ПОДЪЕМА M076

Max. door height, mm	3000	DH11021
Max. door weight, kg	240	
Diameter shaft, mm	25,4	
Max. cable diameter, mm	3	
Weight of 1 pair, kg	0.5	
Standard package, pair	100	
Weight of full package, kg	50.8	
Макс. высота ворот, мм	3000	
Макс. вес ворот, кг	240	
Диаметр вала, мм	25,4	
Макс. диаметр троса, мм	3	
Масса, кг/пара	0,5	
Норма поставки, пара	100	
Масса упаковки, кг	50,8	

X/Y/Z – 420/420/220 mm

Use on the door with standard and low lift with drum in the front.
Designed to work with a cable ∅3 mm (art. 25012).
Устанавливается на ворота со стандартным подъемом и с низким подъемом, вал спереди. Предназначен для работы с тросом ∅3 мм (арт. 25012).

For use on RSD02, ISD01, ISD02 doors.
Для RSD02, ISD01, ISD02.

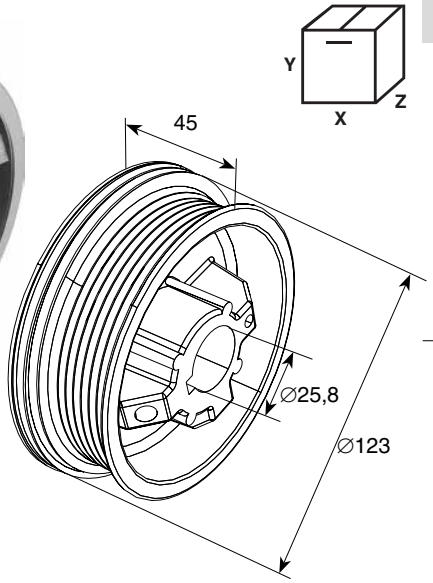

RU CZ CN

DRUM FOR STANDARD LIFT M102
БАРАБАН ДЛЯ СТАНДАРТНОГО ПОДЪЕМА M102

Max. door height, mm	2438	DH11000
Max. door weight, kg	240	
Diameter shaft, mm	25.4	
Max. cable diameter, mm	3	
Weight of 1 pair, kg	0.64	
Standard package, pair	44	
Weight of full package, kg	30.3	
Макс. высота ворот, мм	2438	
Макс. вес ворот, кг	240	
Диаметр вала, мм	25,4	
Макс. диаметр троса, мм	3	
Масса, кг/пара	0,64	
Норма поставки, пара	44	
Масса упаковки, кг	30,3	

X/Y/Z – 510/325/200 mm

Use on the door with standard and low lift with drum. Designed to work with a cable ∅3 mm (art. 25012).
Устанавливается на ворота со стандартным подъемом и с низким подъемом. Предназначен для работы с тросом ∅3 мм (арт. 25012).

For use on RSD02, ISD01, ISD02 doors.
Для RSD02, ISD01, ISD02.

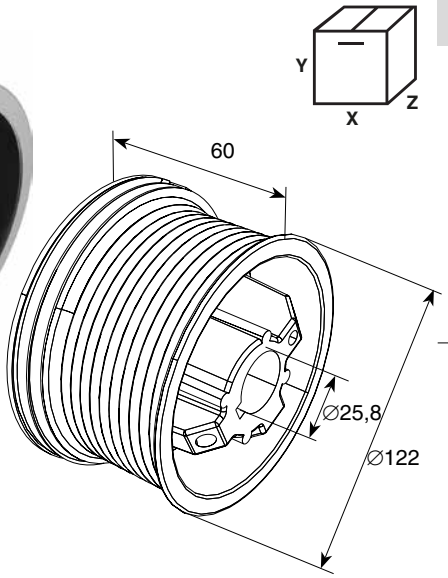

RU CZ CN

DRUM FOR STANDARD LIFT M102
БАРАБАН ДЛЯ СТАНДАРТНОГО ПОДЪЕМА M102

Max. door height, mm	2750	DH11001
Max. door weight, kg	240	
Diameter shaft, mm	25.4	
Max. cable diameter, mm	4	
Weight of 1 pair, kg	1	
Standard package, pair	20	
Weight of full package, kg	21.8	
Макс. высота ворот, мм	2750	
Макс. вес ворот, кг	240	
Диаметр вала, мм	25,4	
Макс. диаметр троса, мм	4	
Масса, кг/пара	1	
Норма поставки, пара	20	
Масса упаковки, кг	21,8	

X/Y/Z – 240/500/380 mm

Use on the door with all kinds of lift (except high and vertical lift).
Designed to work with a cable ∅3 mm (art. 25012).
Устанавливается на вал ворот всех видов подъема (кроме высокого и вертикального). Предназначен для работы с тросом ∅3 мм (арт. 25012).

For use on RSD02, ISD01, ISD02 doors.
Для RSD02, ISD01, ISD02.