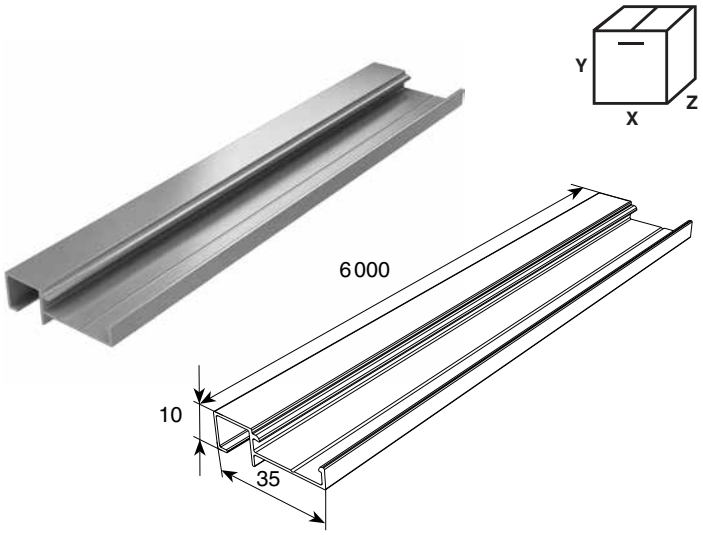

ALUMINIUM PROFILE DHOP-08, L = 6000 MM
ПРОФИЛЬ АЛЮМИНИЕВЫЙ DHOP-08
«НАКЛАДКА ОДИНАРНАЯ 35», L = 6000 MM

Length, mm	6000	DHOP-0803/M — golden oak (золотой дуб) DHOP-0804/M — dark walnut (темный орех)
Weight of l.m., kg	0.17	
Coating: powder paint, lamination		
Standard package, pcs.	8	
Weight of full package, kg	8.2	
Units	l.m.	
Длина, мм	6000	
Масса, кг/п. м.	0,17	
Покрытие: ламинирование, порошковая эмаль		
Норма поставки, шт.	8	
Масса упаковки, кг	8,2	
Единица измерения	п/м	

X/Y/Z — 6000/70/40 mm

Used for facing RSD02 series Premium.
Используется для облицовки полотна ворот RSD02 Premium.

RU

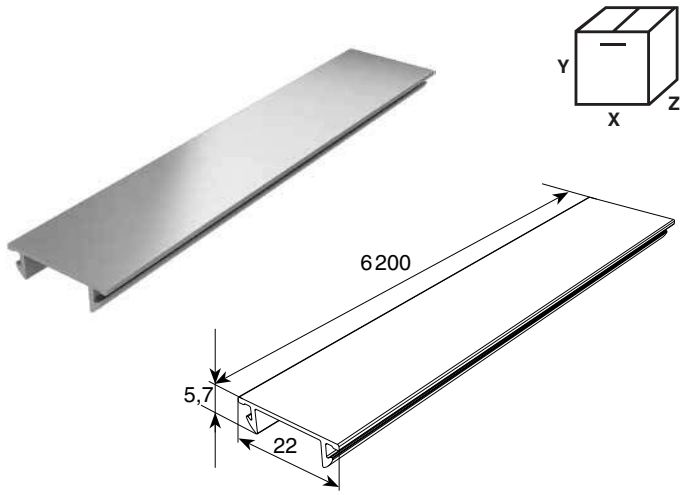

ALUMINIUM PROFILE DHOP-09, L = 6000 MM
ПРОФИЛЬ АЛЮМИНИЕВЫЙ DHOP-09
«НАКЛАДКА ОДИНАРНАЯ 35», L = 6000 MM

Length, mm	6000	DHOP-0903/M — golden oak (золотой дуб) DHOP-0904/M — DHOP-0804 — dark walnut (темный орех)
Weight of l.m., kg	0.1	
Coating: powder paint, lamination		
Standard package, pcs.	10	
Weight of full package, kg	5.5	
Units	l.m.	
Длина, мм	6000	
Масса, кг/п. м.	0,1	
Покрытие: ламинирование, порошковая эмаль		
Норма поставки, шт.	10	
Масса упаковки, кг	5,5	
Единица измерения	п/м	

X/Y/Z — 6000/29/44 mm

Used for facing RSD02 series Premium.
Используется для облицовки полотна ворот RSD02 Premium.

RU

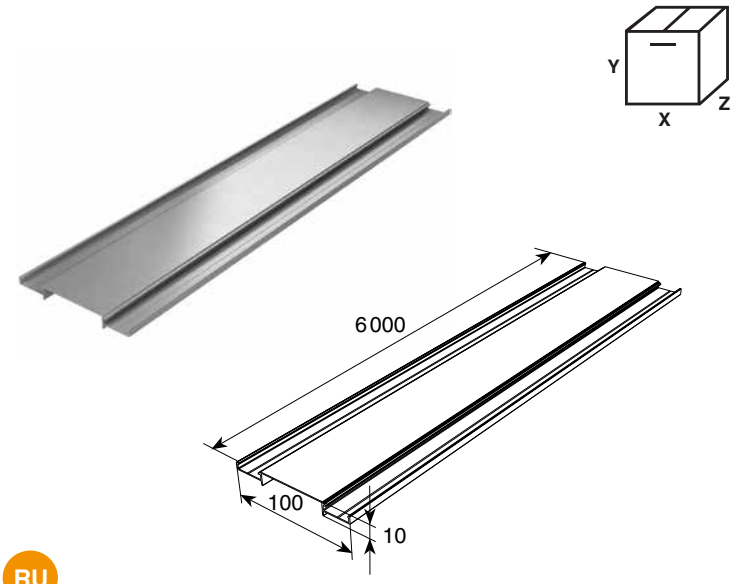

ALUMINIUM PROFILE DHOP-10, L = 6000 MM
ПРОФИЛЬ АЛЮМИНИЕВЫЙ DHOP-10
«НАКЛАДКА ОДИНАРНАЯ 35», L = 6000 MM

Length, mm	6000	DHOP-1003/M — golden oak (золотой дуб) DHOP-1004/M — dark walnut (темный орех)
Weight of, kg/m	0.35	
Coating: powder paint, lamination		
Standard package, pcs.	4	
Weight of full package, kg	8,256	
Units	l.m.	
Длина, мм	6000	
Масса, кг/п. м.	0,35	
Покрытие: ламинирование, порошковая эмаль		
Масса упаковки, кг	8,256	
Норма поставки, шт.	4	
Единица измерения	п/м	

X/Y/Z — 6000/40/100 mm

Used for facing RSD02 series Premium.
Используется для облицовки полотна ворот RSD02 Premium.

RU