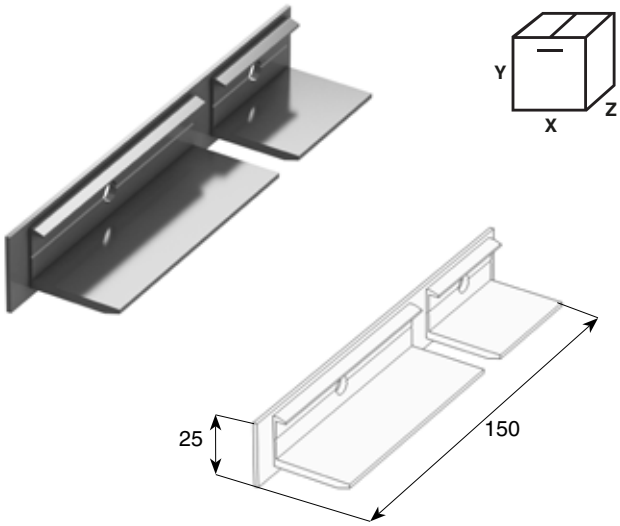

SLIDING BLOCK 150MM TO BUILD BORDER OPENING SECTIONAL DOORS
СУХАРЬ 150ММ ДЛЯ СБОРКИ ОКАНТОВКИ ПРОЕМА СЕКЦИОННЫХ ВОРОТ

Powder coating		DHFP00401L/RAL9003
Weight of l.m., kg	0.05	DHFP00401L/RAL8014
Standard package, pcs.	6	DHFP00401R/RAL9003
Weight of full package, kg	0.3	DHFP00401R/RAL8014
Покрытие: порошковая эмаль		
Масса, кг/п. м.	0.05	
Норма поставки, шт.	6	
Масса упаковки, кг	0.3	

Set in the profile 150 mm casing for flush mounting
Устанавливается в профиль наличник 150 мм для встроенного монтажа

For use on RSD01 doors.
Для RSD01.

RU

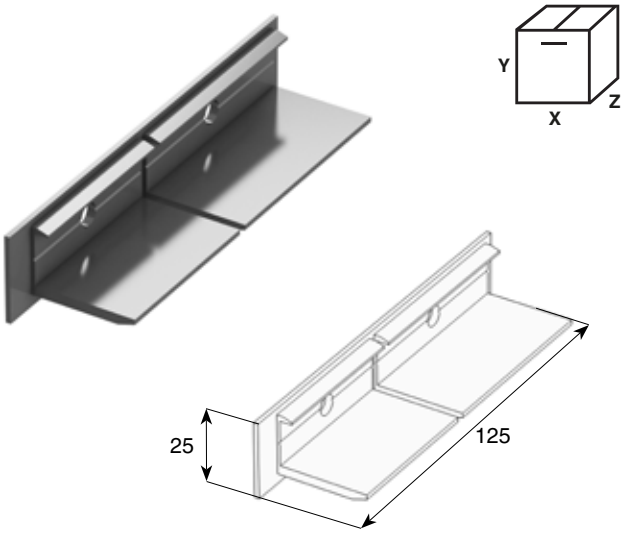

SLIDING BLOCK 125 MM TO BUILD BORDER OPENING SECTIONAL DOORS
СУХАРЬ 125 ММ ДЛЯ СБОРКИ ОКАНТОВКИ ПРОЕМА СЕКЦИОННЫХ ВОРОТ

Powder coating		DHFP00402L/RAL9003
Weight of l.m., kg	0.04	DHFP00402L/RAL8014
Standard package, pcs.	6	DHFP00402R/RAL9003
Weight of full package, kg	0.2	DHFP00402R/RAL8014
Покрытие: порошковая эмаль		
Масса, кг/п. м.	0.04	
Норма поставки, шт.	6	
Масса упаковки, кг	0.2	

Set in the profile 125 mm casing for flush mounting
Устанавливается в профиль наличник 125 мм для встроенного монтажа

For use on RSD01 doors.
Для RSD01.

RU

Aluminium facing profiles
Профили облицовки панелей Premium

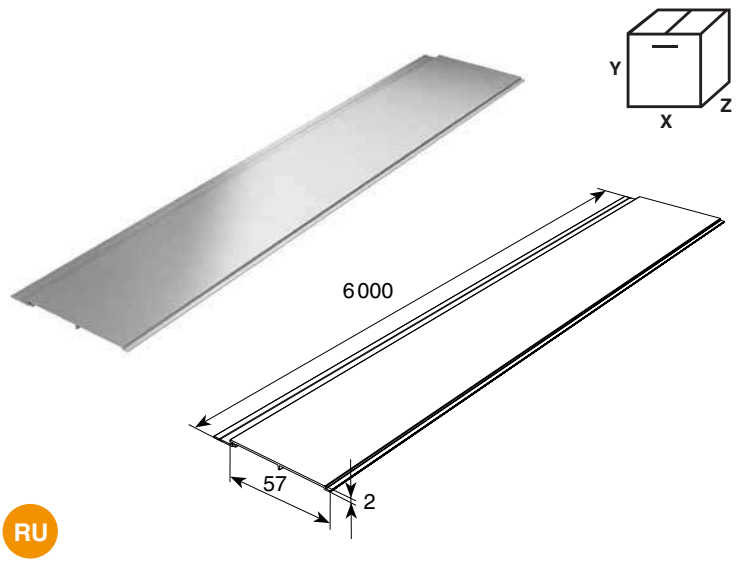

ALUMINIUM PROFILE DHOP-01
ПРОФИЛЬ АЛЮМИНИЕВЫЙ DHOP-01

Length, mm	6 000	DHOP-0103/M — golden oak (золотой дуб)
Weight of l.m., kg	0.22	DHOP-0104/M — dark walnut (темный орех)
Coating: lamination, powder coating		
Standard package, pcs.	10	
Weight of full package, kg	13.2	
Units	l.m.	
Длина, мм	6 000	
Масса, кг/п. м.	0,22	
Покрытие: ламинирование, порошковая эмаль		
Норма поставки, шт.	10	
Масса упаковки, кг	13,2	
Единица измерения	п/м	

X/Y/Z — 6 000/57/20 mm

Used for facing RSD02 series Premium.
Используется для облицовки полотна ворот серии RSD02 Premium.

RU