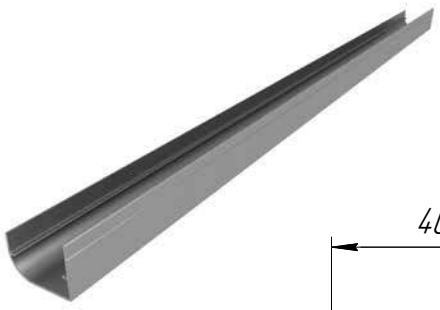

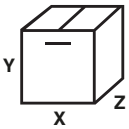

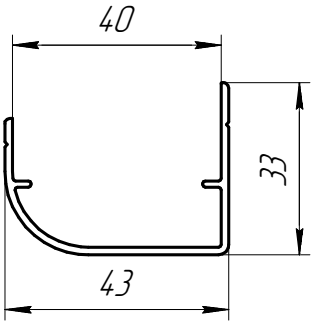

RU CZ

TOP ALUMINIUM PROFILE
ПРОФИЛЬ АЛЮМИНИЕВЫЙ ВЕРХНИЙ

Length, mm	6 200	DHSK-20180/M
Weight of l.m., kg	0.42	
Powder coating, metallic		
Standard package, pcs.	12	
Weight of full package, kg	31.3	
Units	l.m.	
Длина, мм	6 200	
Масса, кг/п. м.	0,42	
Покрытие: порошковая эмаль, металлик		
Норма поставки, шт.	12	
Масса упаковки, кг	31,3	
Единица измерения	п/м	

X/Y/Z — 6 200/132/129 mm

Fits on the top panels of the door all lifts types as an option. Used to strengthen the top parts of the door leaf.
Устанавливается на верхнюю панель ворот. Служит для усиления верхней части полотна ворот.

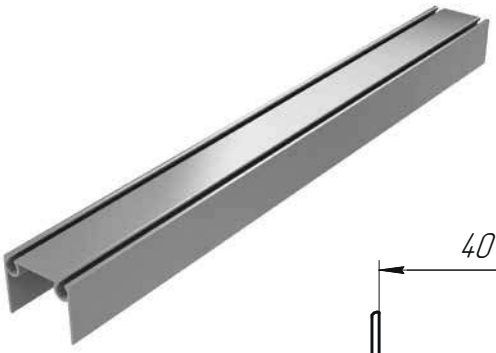

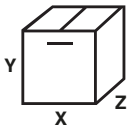

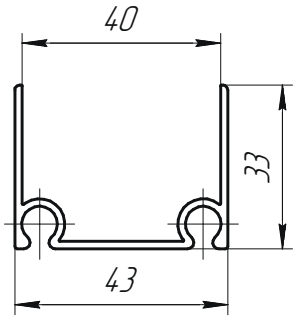

RU CZ CN

ALUMINIUM TOP AND BOTTOM PROFILE LIGHT
АЛЮМИНИЕВЫЙ ВЕРХНИЙ И НИЖНИЙ ПРОФИЛИ

Length, mm	6 200	80041/M — metallic (металлик)
Weight of l.m., kg	0.56	80041BP/M — without cover (без покрытия)
Powder coating		
Standard package, pcs.	12	
Weight of full package, kg	42	
Units	l.m.	
Длина, мм	6 200	
Масса, кг/п. м.	0,56	
Покрытие: порошковая эмаль		
Норма поставки, шт.	12	
Масса упаковки, кг	42	
Единица измерения	п/м	

X/Y/Z — 6 200/132/129 mm

Fits on the top and bottom panels of the door all lifts types as an option (Russia). Used to strengthen the top and bottom parts of the door leaf, and for setting of the top (art. 80028) and the bottom (art. 80042) seals.
Устанавливается на верхнюю и нижнюю панели ворот всех типов подъема в качестве опции (Россия). Служит для усиления верхней и нижней частей полотна ворот и как элемент крепления верхнего (арт. 80028) и нижнего (арт. 80042) уплотнителей.

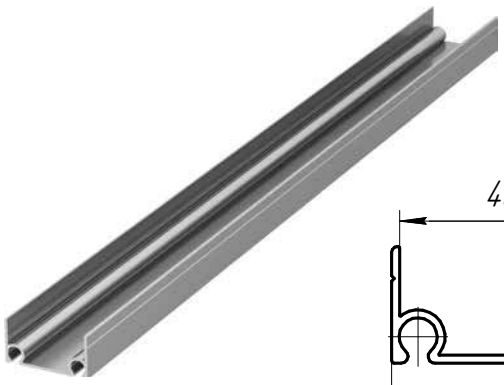

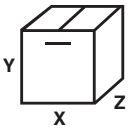

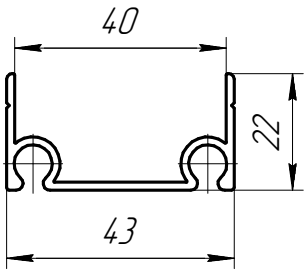

RU CZ

ALUMINIUM TOP AND BOTTOM PROFILE LIGHT
АЛЮМИНИЕВЫЙ ВЕРХНИЙ И НИЖНИЙ ПРОФИЛЬ ОБЛЕГЧЕННЫЙ

Length, mm	6 200	DHSK-20210/M
Weight of l.m., kg	0.46	
Powder coating, metallic		
Standard package, pcs.	12	
Weight of full package, kg	34.3	
Units	l.m.	
Длина, мм	6 200	
Масса, кг/п. м.	0,46	
Покрытие: порошковая эмаль, металлик		
Норма поставки, шт.	12	
Масса упаковки, кг	34,3	
Единица измерения	п/м	

X/Y/Z — 6 200/88/129 mm

Fits on the top and bottom panels of the door all lifts types as an option (Russia). Used to strengthen the top and bottom parts of the door leaf, and for setting of the top (art. 80028) and the bottom (art. 80042) seals.
Устанавливается на верхнюю и нижнюю панели ворот всех типов подъема в качестве опции (Россия). Служит для усиления верхней и нижней частей полотна ворот и как элемент крепления верхнего (арт. 80028) и нижнего (арт. 80042) уплотнителей.

RU CZ