Стойка вертикальная

Тип ворот: промышленные ворота ProPlus.
Тип монтажа: наклонный.

Состав: угловой профиль, вертикальная направляющая, соединительные пластины, боковой уплотнитель.

Единица измерения ..... шт.

Артикул	Применение (система подвеса)	Примечание
HKI-62	GSH-19	Левая
HKI-63		Правая
HKI-66	GSH-20	Левая, нижняя часть
HKI-67		Правая, нижняя часть
HKI-68	GSH-20	Левая, верхняя часть
HKI-69		Правая, верхняя часть

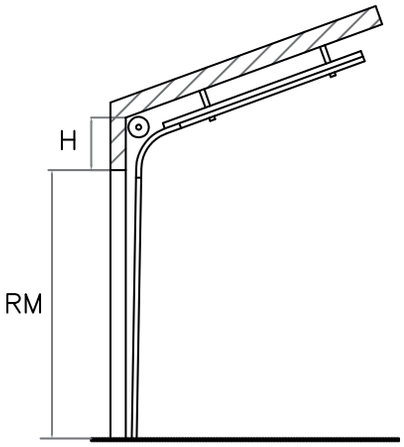

Наклонный тип монтажа

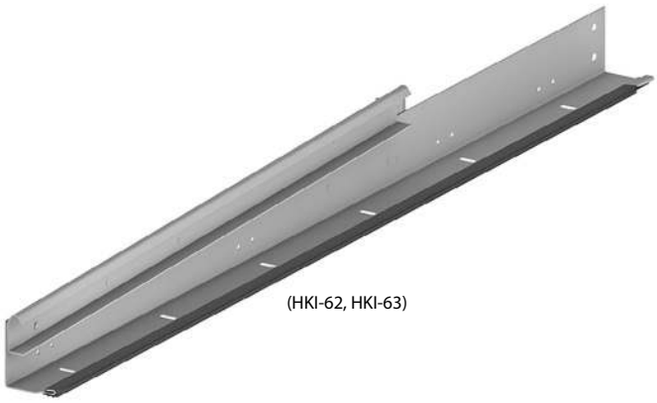

**Угловая стойка,
состоящая из цельного профиля**

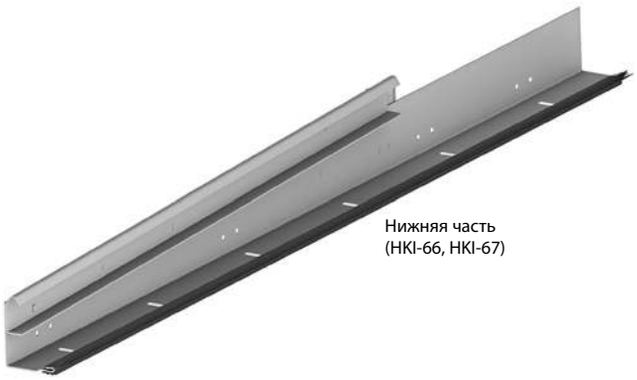

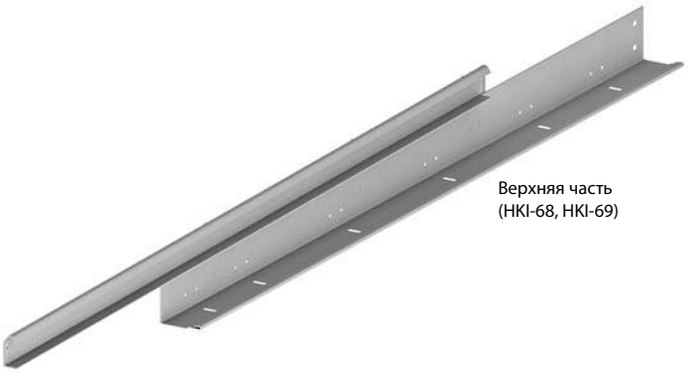

**Угловая стойка,
состоящая из двух отдельных частей**