Стойка вертикальная

Тип ворот: промышленные ворота ProPlus.
Тип монтажа: вертикальный монтаж с нижним расположением вала.

Состав: угловой профиль, вертикальная направляющая, соединительные пластины, боковой уплотнитель.

Единица измерения ..... шт.

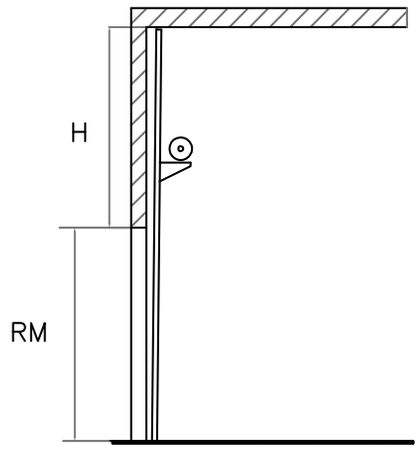

Вертикальный тип монтажа с нижним расположением вала

Артикул	Применение (система подвеса)	Примечание
HKI-54	GSH-14	Левая
HKI-55		Правая
HKI-60	GSH-16	Левая
HKI-61		Правая
HKI-56	GSH-15	Левая, нижняя часть
HKI-57		Правая, нижняя часть
HKI-58	GSH-15	Левая, верхняя часть
HKI-59		Правая, верхняя часть

(HKI-54, HKI-55, HKI-60, HKI-61)

Угловая стойка, состоящая из цельного профиля

Нижняя часть
(HKI-56, HKI-57)

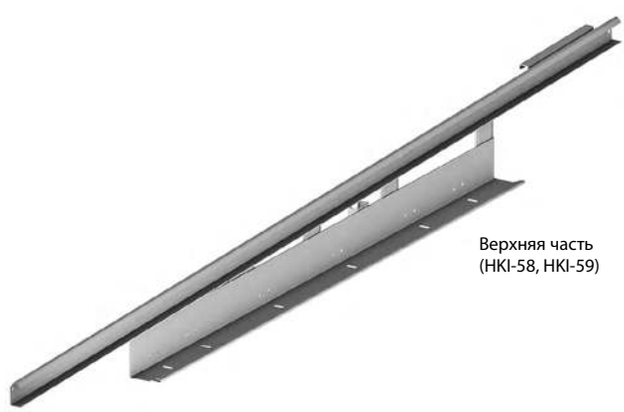

Верхняя часть
(HKI-58, HKI-59)

Угловая стойка, состоящая из двух отдельных частей