Стойка вертикальная

Тип ворот: промышленные ворота ProPlus.
Тип монтажа: стандартный.

Состав: угловой профиль, вертикальная направляющая, соединительные пластины, боковой уплотнитель.

Единица измерения ..... шт.

Артикул	Применение система подвеса)	Примечание
HKI-10	GSH-4	Левая
HKI-11		Правая
HKI-14	GSH-5	Левая, нижняя часть
HKI-15		Правая, нижняя часть
HKI-16	GSH-5	Левая, верхняя часть
HKI-17		Правая, верхняя часть

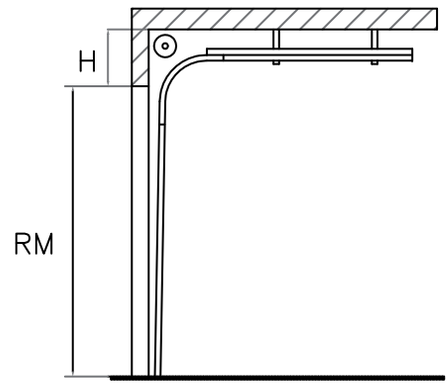

Стандартный тип монтажа

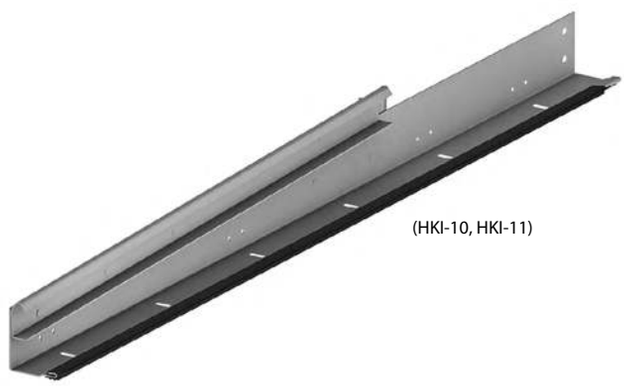

**Угловая стойка,
состоящая из цельного профиля**

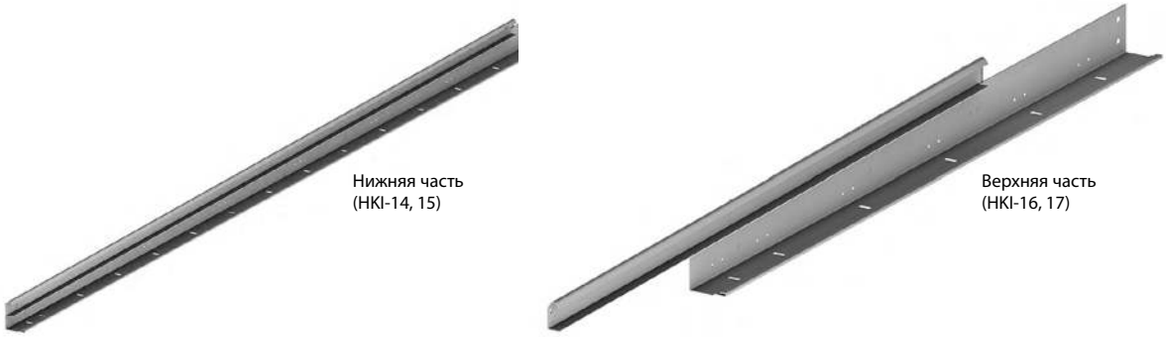

**Угловая стойка,
состоящая из двух отдельных частей**