КРОНШТЕЙНЫ И ПЛАСТИНЫ СОЕДИНИТЕЛЬНЫЕ

УСТАНОВКА КРОНШТЕЙНА

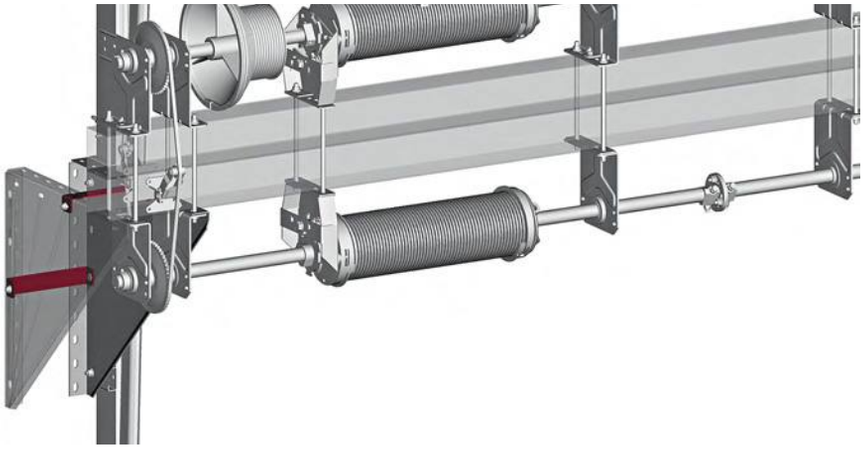

Кронштейн

Предназначена для крепления кронштейнов (ТР-550) между собой.
Используется в промышленных воротах высокого, вертикального, наклонного высокого типов монтажа с нижним расположением вала с двухвальной системой балансировки.

Материал ..... оцинкованная сталь
Вес, кг/шт. 0,28
Единица измерения ..... шт.
Норма поставки, шт. 72
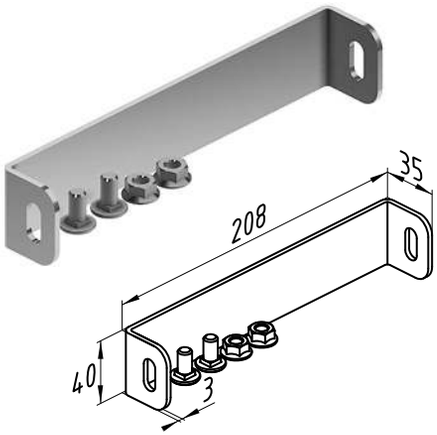
Артикул	Код
TSS4012	403901900