КРОНШТЕЙНЫ И ПЛАСТИНЫ СОЕДИНИТЕЛЬНЫЕ

УСТАНОВКА ПЛАСТИН СОЕДИНИТЕЛЬНЫХ

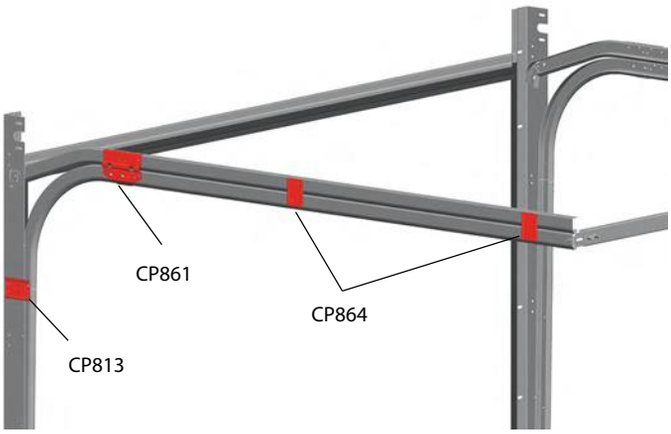

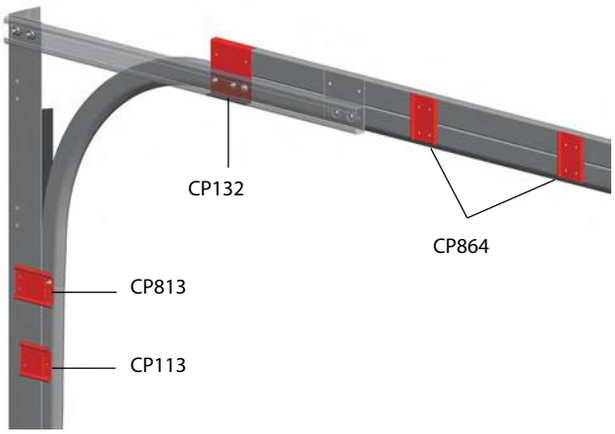

Пластина соединительная

Предназначена для соединения профиля углового с профилем направляющим (вертикальным).
Используется:

- в гаражных воротах высокого типа монтажа;
- в промышленных воротах всех типов монтажа.

Материал ..... оцинкованная сталь
Единица измерения ..... шт.

Артикул	Код	Длина (L), мм	Вес, кг/шт.	Норма поставки, шт.
CP113-80	402810100	80	0,096	200
CP113-100	402810200	100	0,120	200
CP113-120	402810300	120	0,144	170
CP113-130	402810400	130	0,156	120
CP113-150	402810500	150	0,180	120
CP113-180	402810600	180	0,216	110

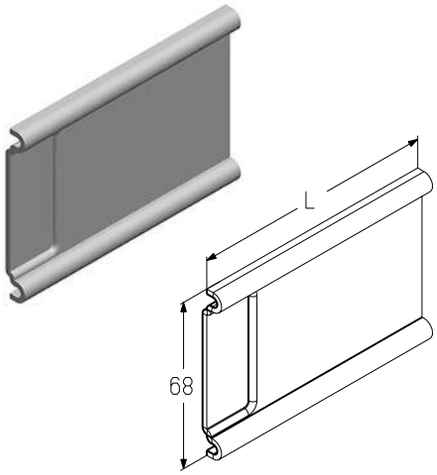

Пластина соединительная

Предназначена для соединения профиля углового с профилем направляющим (вертикальным).
Используется в гаражных воротах с пружинами растяжения и торсионными пружинами, промышленных воротах всех типом монтажа.

Материал ..... оцинкованная сталь
Единица измерения ..... шт.
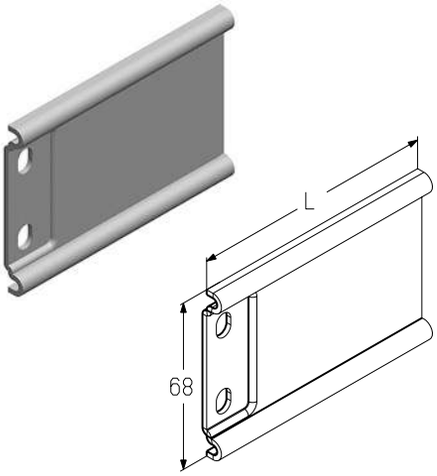
Артикул	Код	Длина (L), мм	Вес, кг/шт.	Норма поставки, шт.
CP813-100	402810700	100	0,119	220
CP813-120	402810800	120	0,142	170
CP813-150	402810900	150	0,176	120
CP813-180	402811000	180	0,214	110