КРОНШТЕЙН СОЕДИНИТЕЛЬНЫЙ

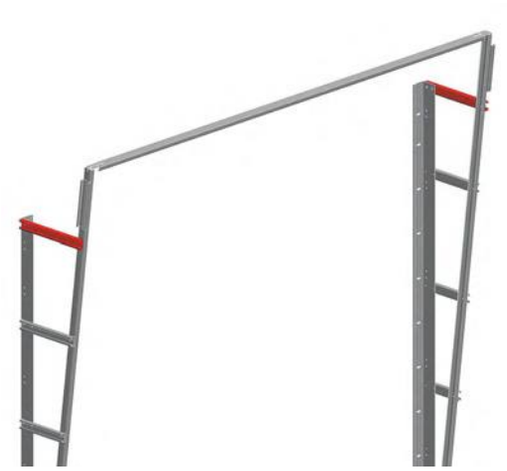

Кронштейн соединительный

Предназначен для соединения профиля углового и профиля направляющего.
Используется в промышленных воротах вертикального типа монтажа
с верхним расположением вала.

Материал ..... оцинкованная сталь
Единица измерения ..... шт.
Норма поставки, шт. 100
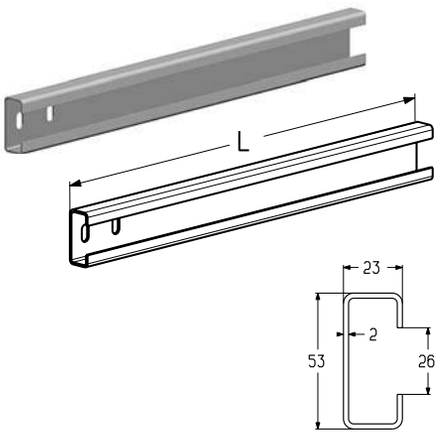
Артикул	Код	Длина (L), мм	Вес, кг/шт.
CB132-450	402600000	450	0,75
CB132-500	402600100	500	0,83