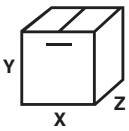

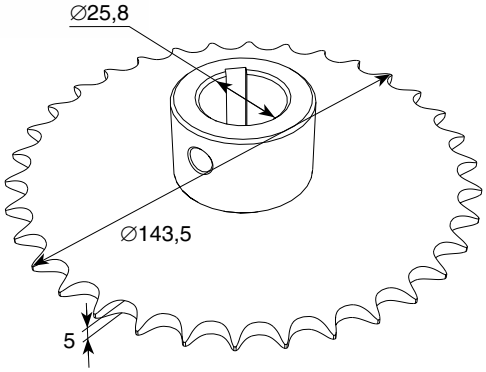

RU CZ CN

STEEL SPROCKET Z= 34
КОЛЕСО ЗУБЧАТОЕ Z = 34 В СБОРЕ

Number of teeth, pcs.	34	25079
Chain step, mm	12.7	
Hole diametr, mm	25.7	
Weight of 1 pcs., kg	1	
Standard package, pcs.	20	
Weight of full package, kg	20	
Число зубьев, шт.	34	
Шаг зубьев, мм	12,7	
Диаметр отверстия, мм	25,8	
Масса, кг/шт.	1	
Норма поставки, шт.	20	
Масса упаковки, кг	20	

X/Y/Z – 400/300/200 mm

Fits on the door shaft in the case of an additional shaft and rampart drive. It used to transmit torque from the drive shaft to the driven with gear ratio 1:1.5.
Устанавливается на валы ворот в случае применения дополнительного вала и вального электропривода. Служит для передачи момента вращения с ведущего вала на ведомый при передаточном отношении 1:1,5.

For use on RSD02, ISD01, ISD02 doors.
Для RSD02, ISD01, ISD02.